KATTOSILTA LUOKKA 2 RIVIKATOLLE

CE ORIMA®

KS3C2

ORIMA-TUOTE OY

Kankaantie 6,
16300 Orimattila
Finland
13
EN516-2-B

- Käytettävä aina vähintään kolmea kiinnikettä.
- Kiinnikkeiden asennusväli max. 1200 mm.
- Classic-katteella kattosillan päissä kiinnikkeiden max. asennusväli 600mm.
- Kattosillan pään maksimiylitys kannakkeesta 15 cm.
- Kattokaltevuus max. 39°.
- Ruuvien kiristysmomentti 20 Nm.
- Huomioi asennuksessa Hoito- ja käyttöohjeet www.orima.fi sekä RT -ohjetiedoston RT 85-10708 ohjeet.

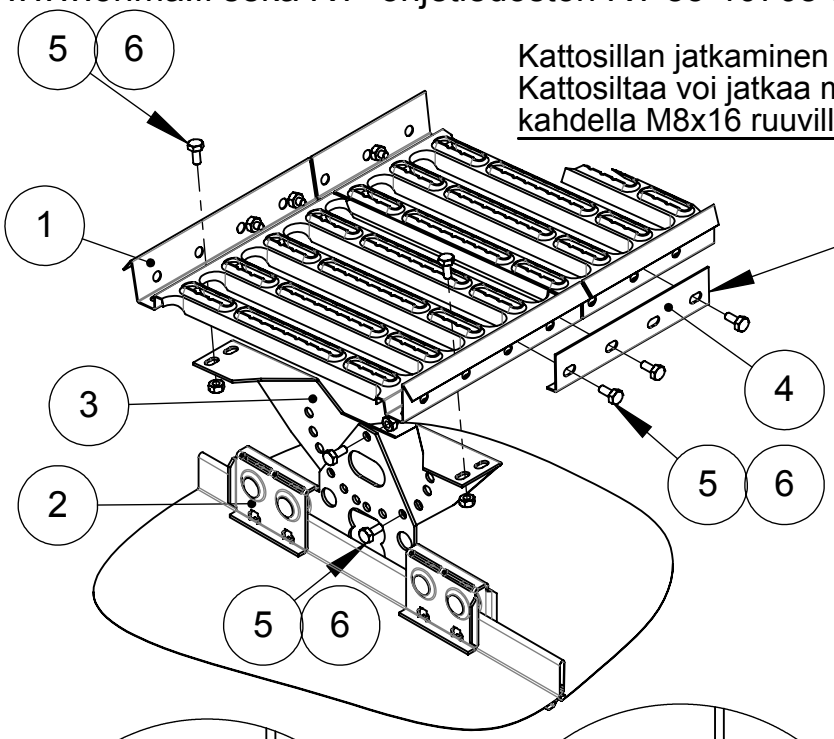

Kattosillan jatkaminen jatkokappaleella.
Kattosiltaa voi jatkaa myös limittäin kahdella M8x16 ruuvilla ja M8 mutterilla.

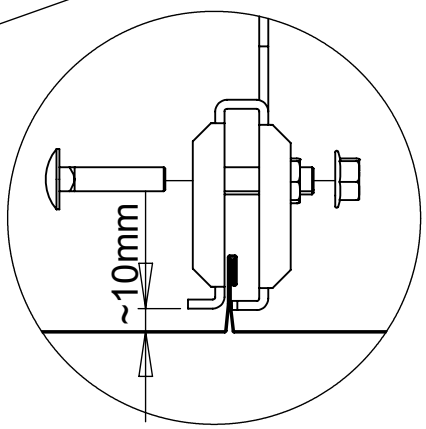

Asennus konesaumakatolle.
Huom! Nosta kiinnikettä.

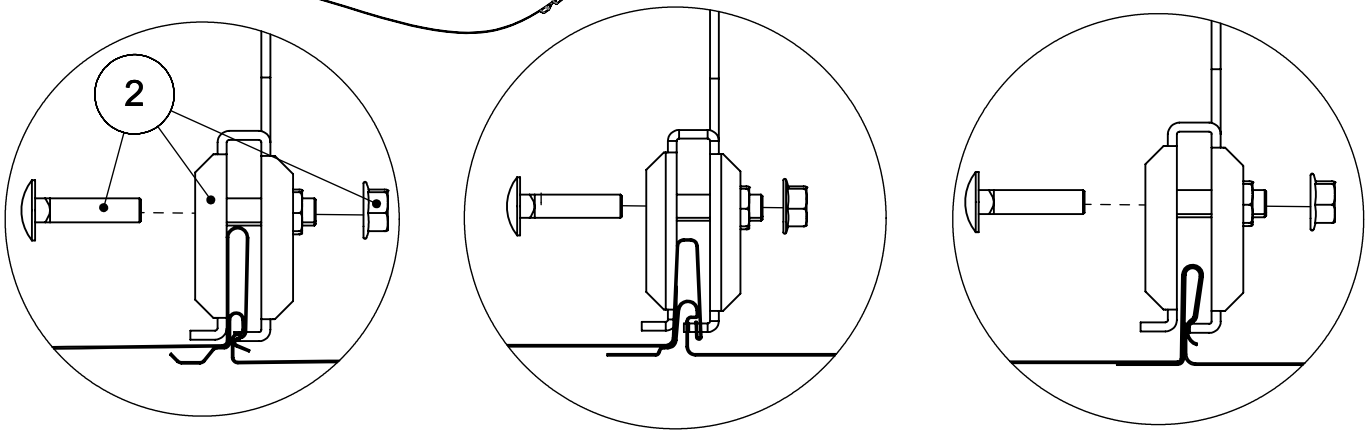

Asennukset eri tyyppisille lukkosaumakatoille.

NRO	OSA	TUOTENRO	KS3C2 1,21m (STTLC2) kpl	KS3C2 2,47m (STTGC2) kpl	KS3C2 2,97m (STTAC2) kpl
1	KATTOSILTA 1,21m	30010	1		
1	KATTOSILTA 2,47m	30020		1	
1	KATTOSILTA 2,97m	30030			1
2	RIVIKIINNIKKEEN AS. SARJA C2	35820	3	3	4
3	ALUSRAUTA	30060	3	3	4
4	JATKOKAPPALE	30040	2	2	2
5	KUUSIORUUVI M8x16	17031	18	18	22
6	KUUSIOMUTTERI M8	17021	18	18	22
	PÄÄTYTUKISARJA	35110	1	1	

HUOM! Käytettävä ruuvien lujuutta M8 8.8(ISO898)

© Copyright Orima-Tuote Oy. Luvaton käyttö ja kopiointi kielletty.

20.09.2013